Cheminées Richard Le Droff

FOYER
SERIE 960/980 FT 32

ENSEMBLE BRIQUE
EDITION 04/05

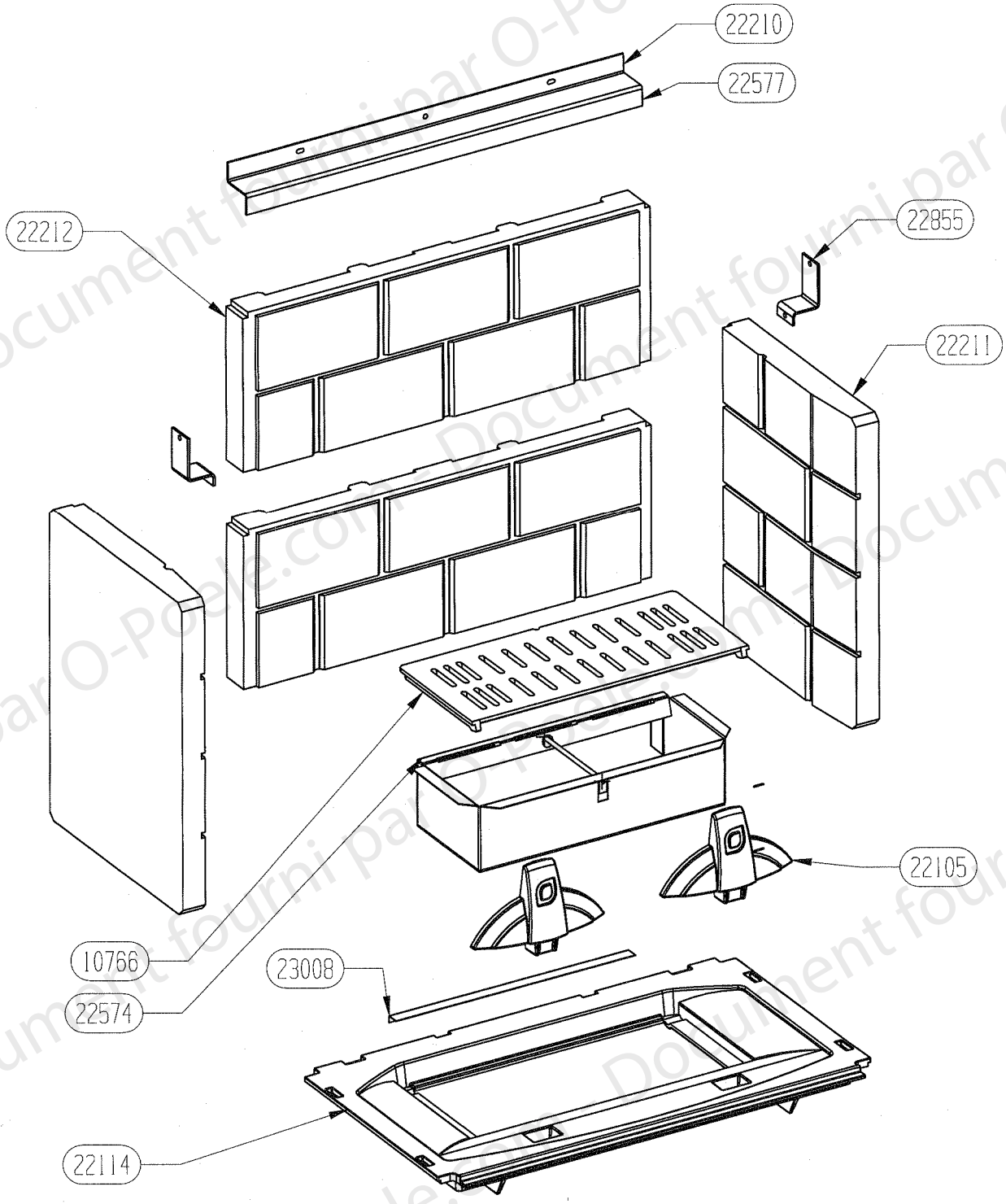

Document fourni par O-Poele.com

NOMENCLATURE

RLD 960/961/961 980/981/982
ENSEMBLE BRIQUE EDITION 03/05

CODE ARTICLE	DESIGNATION	QTE
10766	GRILLE DE DECENDRAGE	1
22105	CHENET RLD	2
22114	SOLE FONTE	1
22210	RAMPE AIR SECONDAIRE PERFORMANCE	1
22211	COTE REFRACTAIRE	2
22212	ARRIERE REFRACTAIRE FU	2
22574	CENDRIER	1
22577	FIXATION PLAQUE D'ATRE CONFORT	1
22855	BRIDE PAREMENT	2
23008	EQUERRE OBTURATEUR	1

Document fourni par O-Poele.com

Cheminées Richard Le Droff

FOYER
SERIE 960/980 FT 32

PORTE PLANE 23628
EDITION 03/05

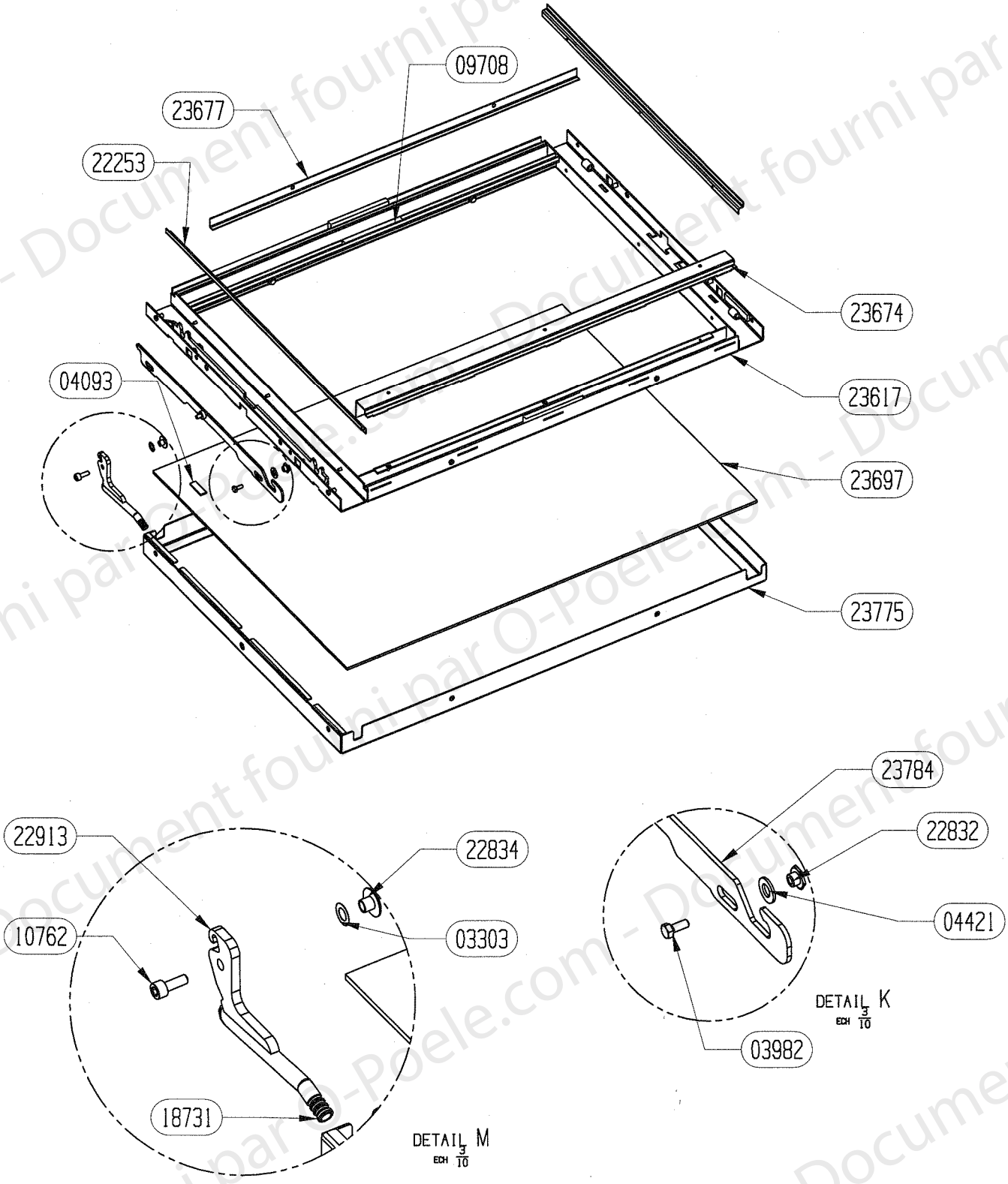

Document fourni par O-Poele.com

NOMENCLATURE

RLD 960/961/962 980/981/982
PORTE PLANE 23628 EDITION 03/05

CODE ARTICLE	DESIGNATION	QTE
03303	RONDELLE ONDULEE	1
03982	VIS H M5x12	2
04093	JOINT PLAT 2x10 LONG. 2,5M	1
04421	RONDELLE Z 8	2
09708	JOINT RECTANGULAIRE 6x12 LONG. 3M	1
10762	VIS CHC 6x16	1
18731	JOINT TORIQUE SILICONE	3
22253	FIXE JOINT LATERAL DE PORTE	2
22832	ECROU EPAULE	2
22834	DOUILLE EPAULEE	1
22913	POIGNEE DE PORTE	1
23617	CADRE DE PORTE PLANE	1
23674	FIXE JOINT INFERIEUR	1
23677	DEFLECTEUR DE VITRE	1
23697	VITRE	1
23775	CADRE DE FINITION PORTE PLANE	1
23784	CREMONE DE FERMETURE	1

Document fourni par O-Poele.com

Cheminées Richard Le Droff

FOYER
SERIE 960/980 FT 32

ESCAMOTAGE 24390
EDITION 04/05

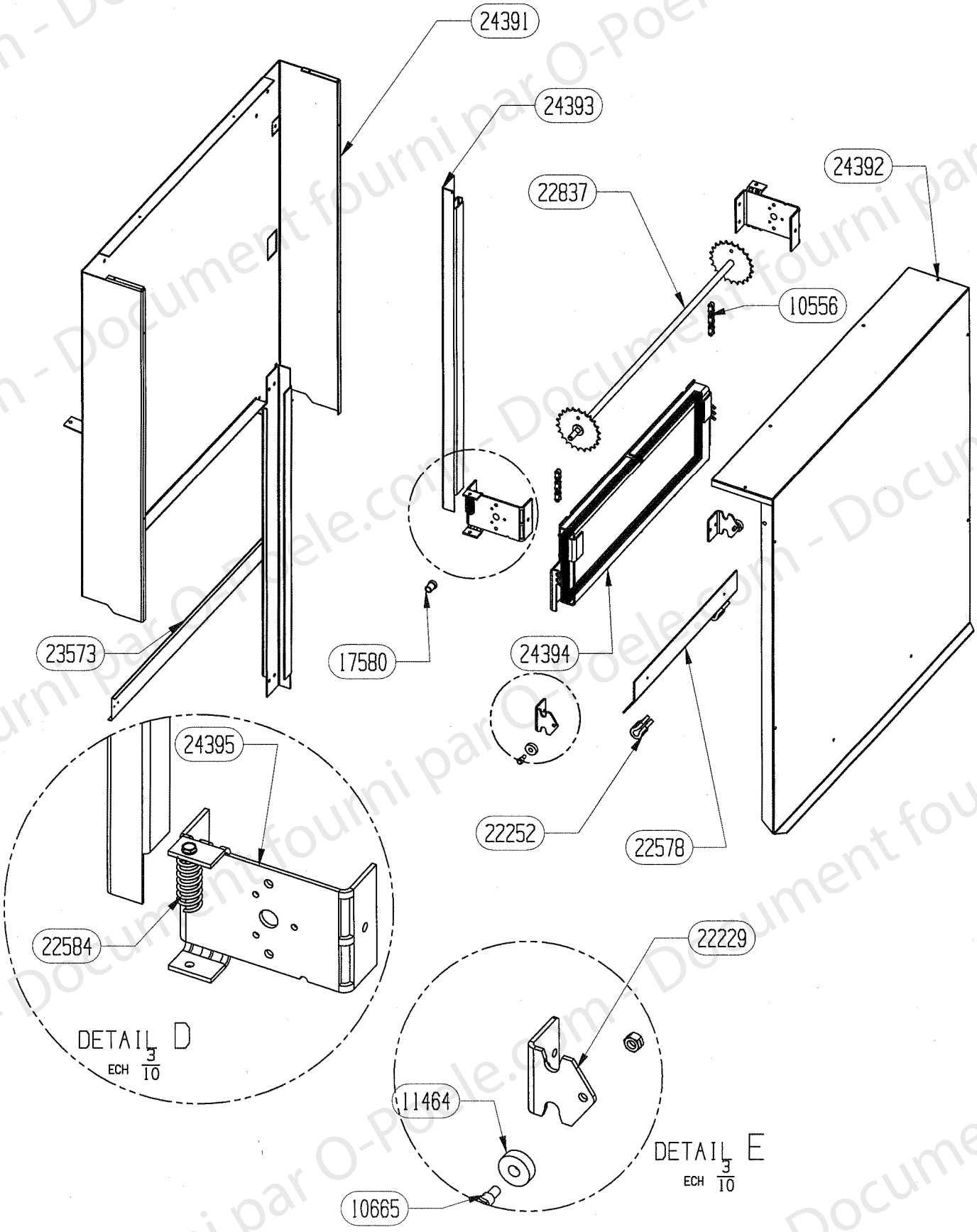

Document fourni par O-Poele.com

NOMENCLATURE

RLD 960/961/962 980/981/982
ESCAMOTAGE 24390 EDITION 03/05

CODE ARTICLE	DESIGNATION	QTE
10556	CHAINE A ROULEAU	2
10665	AXE	2
11464	ROULEMENT	2
17580	BAGUE AUTOLUBRIFIANTE	2
22229	BUTEE BASSE ESCAMOTAGE	2
22252	FEUTRINE	2
22578	EQUERRE	1
22584	RESSORT	2
22837	ARBRE DE RENVOI	1
23573	OBTURATEUR AVAL FUMEE	1
24391	ENVELOPPE CHASSIS FIXE	1
24392	CAISSON AVALE FUMEE	1
24393	RAIL DE GUIDAGE ESCAMOTAGE	2
24394	SUPPORT CONTRE POIDS	1
24395	SUPPORT PIGNON ESCAMOTAGE	2

Document fourni par O-Poele.com

Cheminées Richard Le Droff

FOYER
SERIE 960/980 FT 32

CHASSIS MOBIL 24160
EDITION 04/05

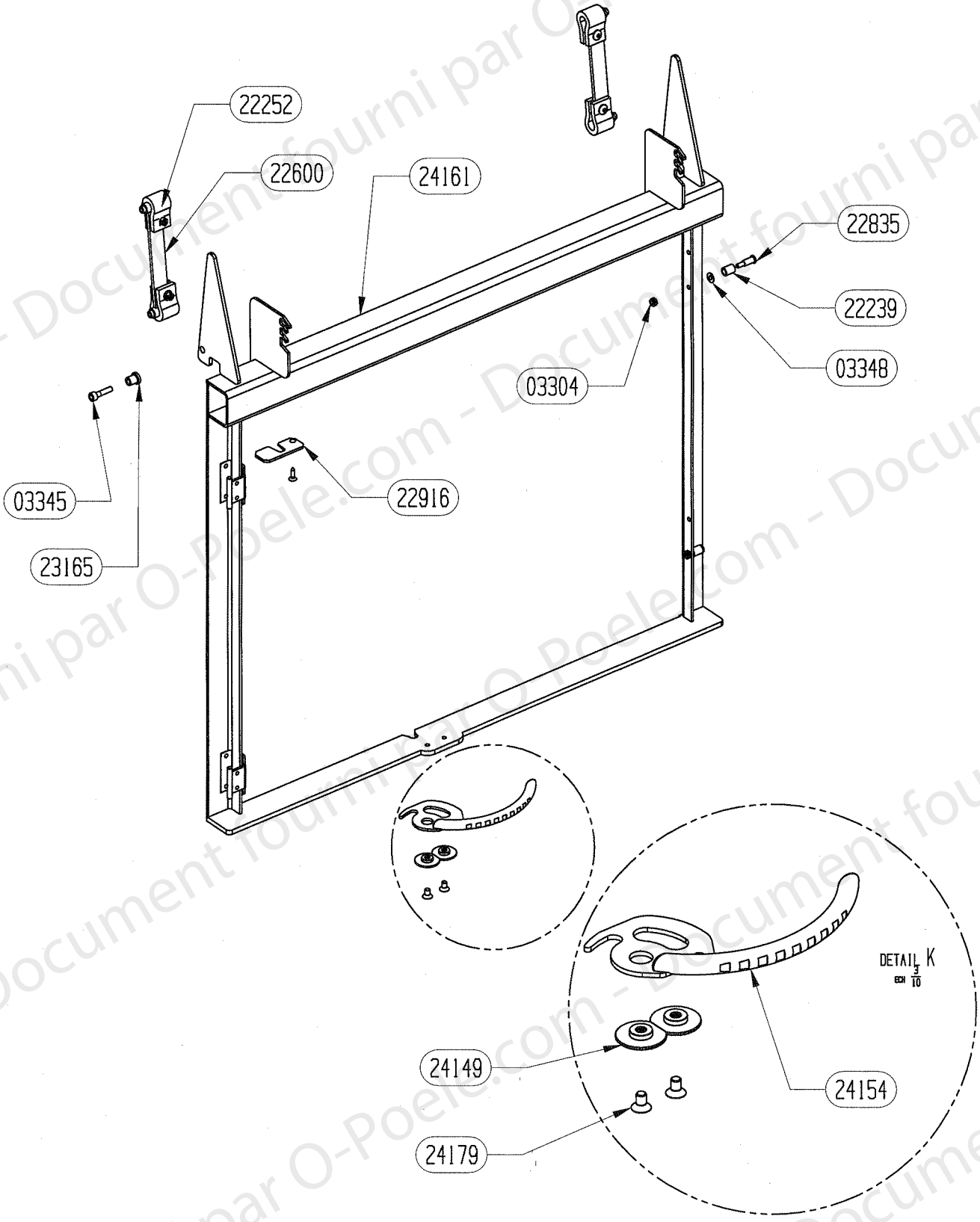

Document fourni par O-Poele.com

NOMENCLATURE

RLD 960/961/962 980/981/982

CHASSIS MOBILE 24160 EDITION 03/05

CODE ARTICLE	DESIGNATION	QTE
03304	ECROU FENDU M5	2
03345	VIS CHC 6x25	2
03348	RONDELLE M5	2
22239	DOUILLE D.10/7 13,5	2
22252	FEUTRINE	4
22600	SUPPORT FEUTRINE	2
22835	AXE EPAULE D.9,5/M5	2
22916	ANTI DEGONDAGE	1
23165	DOUILLE EPAULE D.14-10/6	2
24149	RONDELLE M6	2
24154	POIGNEE	1
24161	CHASSIS MOBILE	1
24179	VIS FHC 6x10	2

Document fourni par O-Poele.com

Cheminées Richard Le Droff

FOYER
SERIE 980 FT 32

AVALOIR PERFORMANCE 22215
EDITION 04/05

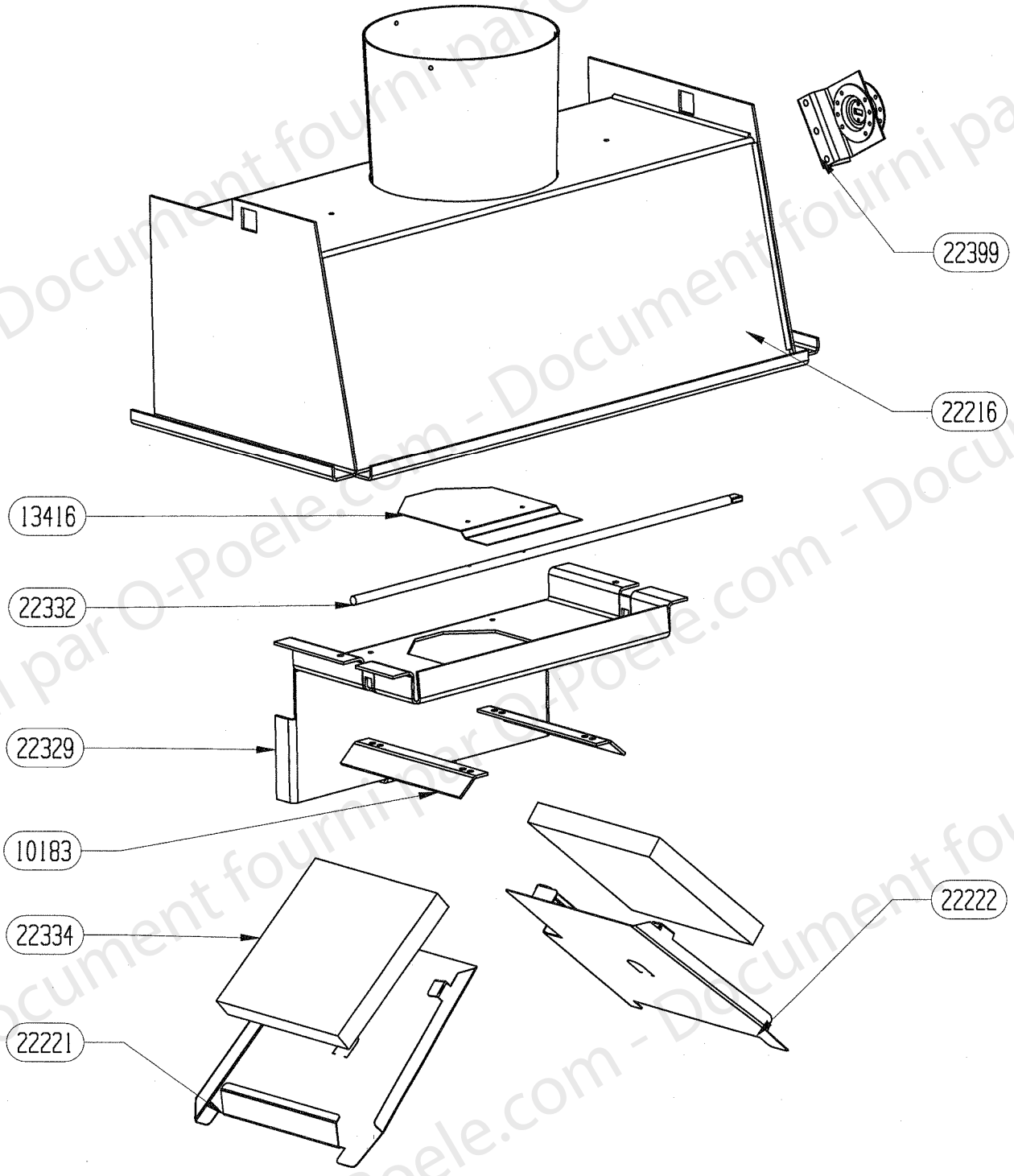

Document fourni par O-Poele.com

NOMENCLATURE

RLD 960/961/962 980/981/982

AVALOIR PERFORMANCE 22215 EDITION 04/05

CODE ARTICLE	DESIGNATION	QTE
10183	SUPPORT DEFLECTEUR	2
13416	CLAPET BY-PASS	1
22216	AVALOIR	1
22221	DEFLECTEUR DE FUMEE GAUCHE	1
22222	DEFLECTEUR DE FUMEE DROIT	1
22329	DEFLECTEUR BY-PASS	1
22332	AXE DE CLAPET	1
22334	DEFLECTEUR VERMICULITE	2
22399	SUPPORT + DISQUE	1

Document fourni par O-Poele.com

Cheminées Richard Le Droff

FOYER
SERIE 960/980 FT 32

ENSEMBLE CORPS DE CHAUFFE ESCAMOTABLE
EDITION 04/05

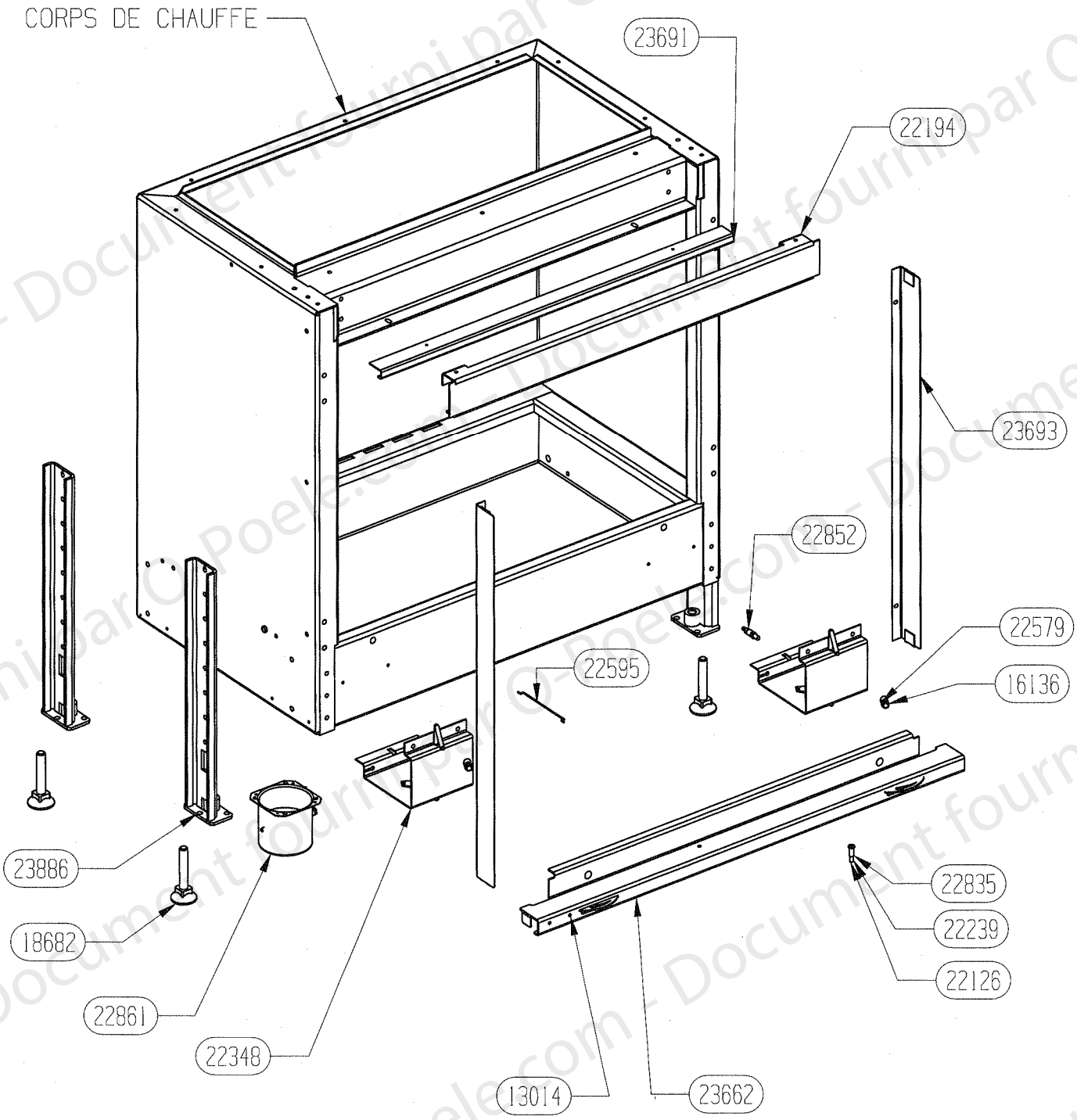

Document fourni par O-Poele.com

NOMENCLATURE

RLD 960/961/962 980/981/982

ENSEMBLE CORPS DE CHAUFFE ESCAMOTABLE EDITION 04/05

CODE ARTICLE	DESIGNATION	QTE
CORPS	CORPS DE CHAUFFE	1
13014	LOGO RLD	1
16136	JOINT TORIQUE D. 3x8	4
18682	VERIN M12	4
22126	ECROU FREIN M5	2
22194	TRAVERSE SUPERIEURE AVANT	1
22239	DOUILLE D. 10/7 L. 13,5	2
22348	COMMANDE CLAPET	2
22579	BOUTON	2
22595	TIGE DE RENVOI AIR DE GRILLE	1
22835	AXE EPAULE M5 D. 9,5 L. 25,5	2
22852	CABLE COMMANDE CLAPET DE BUSE	2
22861	BUSE DIA. 75	1
23662	APPUI DE CHASSIS	1
23691	DEFLECTEUR ARRIERE DE VITRE	1
23693	ENJOLIVEUR	2
23886	PIED	4

Document fourni par O-Poele.com

Cheminées Richard Le Droff

FOYER
SERIE 960/980 FT 32

PROTECTIONS/DISTRIBUTEUR D AIR
EDITION 04/05

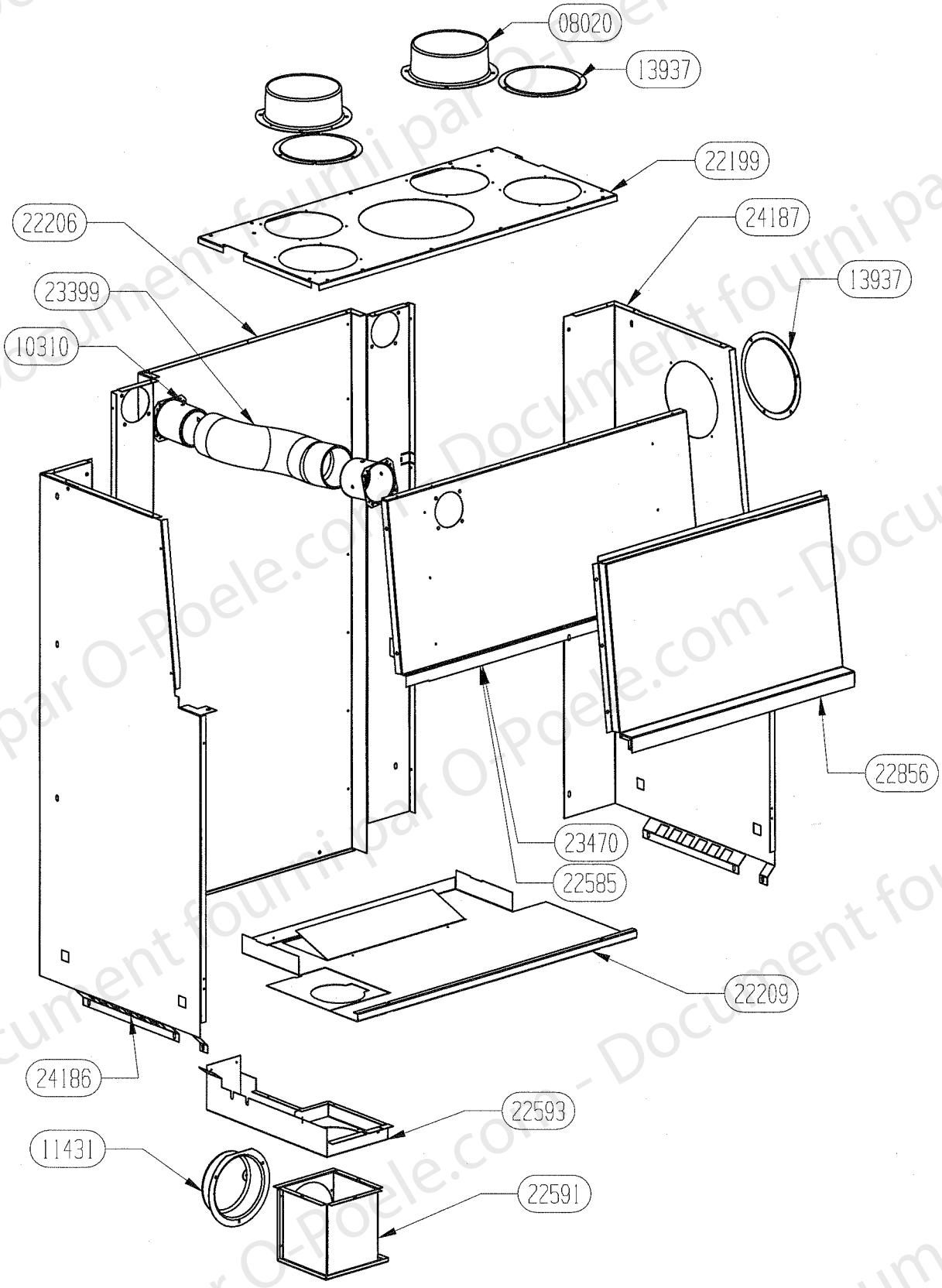

Document fourni par O-Poele.com

NOMENCLATURE

RLD 960/961/962 980/981/982

ENSEMBLE PROTECTIONS / DISTRIBUTEUR D'AIR EDITION 04/05

CODE ARTICLE	DESIGNATION	QTE
08020	BUSE AIR CHAUD DIA. 150	2
10310	BUSE DIA. 75	2
11431	BUSE DIA. 125	1
13937	OBTURATEUR DIA. 150	3
22199	DESSUS DA	1
22206	ARRIERE DA	1
22209	PROTECTION DE SOL	1
22585	PROTECTION AVANT PACK	1
22591	BOITE AIR EXTERIEUR DIA. 125	1
22593	BOITE AIR EXTERIEUR	1
22856	BOITE AIR DE VITRE	1
23399	GAINE ALU D. 75 LONG. 400	1
23470	PROTECTION AVANT	1
24186	COTE GAUCHE DA	1
24187	COTE DROIT DA	1

Document fourni par O-Poele.com